# МЕТ БРИ

**Кровать медицинская электрическая пятифункциональная**
**МЕТ РЕ-120**

# Руководство по эксплуатации



** Технические характеристики могут незначительно меняться в зависимости от комплектации и поставляемой модификации изделия!*

** Производитель оставляет за собой право вносить изменения в технические характеристики и комплектацию изделия для улучшения качества*

** Пожалуйста, прочтите и соблюдайте данное руководство перед каждым использованием! Если данное изделие меняет владельца, пожалуйста, передайте это руководство новому владельцу!*

## Содержание

Содержание…… 2
Введение…… 3
Правила безопасности…… 4
Комплектация…… 6
Инструкция по сборке…… 8
Пульт управления…… 10
Гарантийные обязательства…… 12

# Введение

Данная модель кровати предназначена для использования в домашних условиях.



Чтобы правильно использовать данную кровать, внимательно прочитайте руководство по эксплуатации перед ее использованием. Наша компания не несет ответственность за ущерб, возникающий из-за неправильного использования. Просим Вас сохранять руководство в течение всего срока эксплуатации Вашей кровати.



Производитель не несет ответственность за любые повреждения, несчастные случаи и травмы, которые могут возникнуть из-за нарушения правил пользования. При использовании кровати важно соблюдать инструкции и правила техники безопасности.

## Комплектация

В зависимости от приобретённой Вами модели кровать может состоять из каркаса, изголовья, изножья и защитных боковых ограждений. Ложе может состоять из нескольких секций.
Наши кровати поставляются полностью смонтированными или разобранными на несколько частей. Перед использованием изделия вся кровать должна быть полностью собрана.
Если в комплектации кровати отсутствуют какие-либо детали или обнаружены повреждения, Вы должны немедленно письменно известить производителя / поставщика.

# Правила безопасности

Данное руководство содержит рекомендации по технике безопасности, призванные обеспечить правильное использование изделия и предотвратить несчастные случаи и повреждения. Пожалуйста, внимательно прочтите приведённую ниже информацию.

| | |
|---|---|
|  | При каждом отключении и последующем восстановлении электропитания требуется выполнить операцию перезагрузки |
|  | Используйте только наши боковые ограждения и комплектующие. Использование продукции сторонних производителей может создать опасные зазоры в конструкции, что может привести к травмам или застреванию. |
|  | Зазоры между ограждениями, изголовьем, изножьем или каркасом кровати (особенно если кровать приподнята) могут стать причиной защемления или травмы.<br>Особую осторожность следует проявлять пользователям с нарушением ментального поведения или ограниченной подвижностью. |
|  | Не допускайте защемления частей тела между кроватью, стенами или окружающими предметами.Это может привести к травмам. |
|  | Поднятые боковые ограждения не могут полностью предотвратить падения.Слишком толстые матрасы увеличивают риск падений. Используйте матрас рекомендованной толщины. |
|  | Устанавливайте боковые ограждения в правильном положении. Неправильная установка может привести к падениям или застреванию. Установленные боковые ограждения могут быть плохо закреплены, что создаёт риск травм. |
|  | Подвижные части могут защемить части тела. Перед использованием пульта дистанционного управления убедитесь в отсутствии препятствий. |
|  | Использовать кровать следует после того, как будет установлено, что пользователь и окружающая обстановка безопасны. Ошибки в процессе эксплуатации могут привести к травмам. |
|  | Не садитесь на боковые ограждения, изголовье или изножье кровати. Это может привести к повреждениям и деформациям. |
|  | Регулировки высоты и углов наклона следует выполнять исходя из состояния пользователя. |
|  | Не выполняйте регулировки углов наклона , находясь в положении лёжа лицом вниз или на боку. Это может привести к травмам. |
|  | Не двигайте кровать, дергая за изголовье или изножье. Это может привести к повреждениям изделия. |
|  | Не размещайте провода под или между движущихся деталей. Поврежденные провода и кабели могут привести к поражению электрическим током и пожару. |
|  | Перед применением следует проконсультироваться с врачом на предмет наличия противопоказаний. |
|  | Пользователям электронных медицинских устройств (например, кардиостимуляторов) необходимо проконсультироваться с врачом перед использованием кровати. |
|  | Не используйте кровать, если шнур питания, вилка или кабели повреждены, или неплотно закреплены. Возможно возгорание или поражение электрическим током. |
|  | Избегайте прикосновения к розетке мокрыми руками. Отключайте от сети, держась за вилку, а не за шнур. |
|  | Без лишней надобности не разбирайте кровать и не пытайтесь модифицировать ее. Это может привести к поражению электрическим током или пожару. |
|  | Регулярно делайте осмотр кровати, проверяйте соединения, они могут ослабевать в процессе использования. |
|  | Максимальная нагрузка составляет 180 кг, не превышайте этот предел. Это может привести к поломке кровати или получению травм пользователем |
|  | Для предотвращения повреждения поверхности пола, рекомендуется постелить ковер под кровать |

# Правила безопасности

| | |
|---|---|
|  | Не прыгайте на кровати и не залезайте под нее. Это может привести к поломке кровати или травмам |
|  | Не размещайте посторонние предметы под кроватью, это может привести к сбоям в функциях регулировок |
|  | Избегайте непрерывного использования двигателя (более 5 минут). Перегрев может привести к поражению электрическим током или пожару |
|  | Не сгибайте пульт дистанционного управления, а так же шнур питания, это может привести к короткому замыканию |
|  | Не нажимайте одновременно на несколько кнопок на пульте дистанционного управления, это может привести к перегреву или возникновению неисправностей |
|  | Отключайте кровать от сети, когда перемещаете ее, не используете или оставляете на длительное время |
|  | Кровать должна находиться вдали от источников тепла |
|  | Во избежание возгорания или поражения электрическим током избегайте попадания влаги на электрические и металлические элементы кровати |
|  | Собирать/перемещать кровать должны минимум 2 человека |

# Рекомендации по использованию батареек

**При использовании батареек соблюдайте следующие меры предосторожности:**

1. **Используйте только батарейки типа 6LR619V или LR03 AAA;**
2. **Устанавливайте батарейки с соблюдением полярности;**
3. **Не смешивайте разные типы батареек и не используйте старые/новые батарейки;**
4. **Извлекайте батарейки, если они долгое время не используются;**
5. **Не заряжайте неперезаряжаемые батарейки.**

## Отключение электроэнергии

**Во время отключения электроэнергии вставьте 9-вольтовую батарею, чтобы опустить кровать в горизонтальное положение. Извлеките батарею после возобновления подачи электроэнергии**

# Комплектация

■ **Упаковка 1: Рама кровати и принадлежности**

A. Основание кровати*1 B. Пульт ДУ*1 C. Батарейки *3 D. Ограничитель*1 E. Руководство*1

A

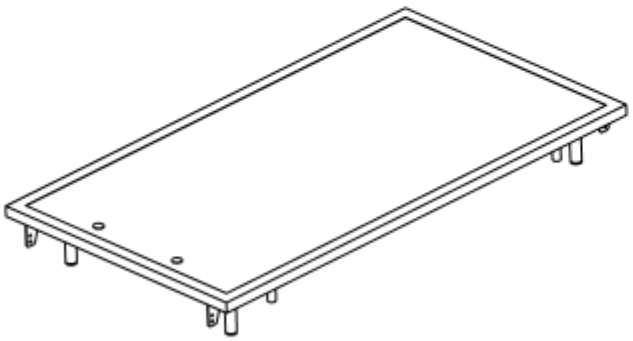

B



C



×3

D



E

Руководство

■ **Упаковка 2: Изголовье, изножье и комплектующие**

F. Изголовье*1 G. FИзножье*1 H. Болты M8*8 I. Крепежные петли*4

F

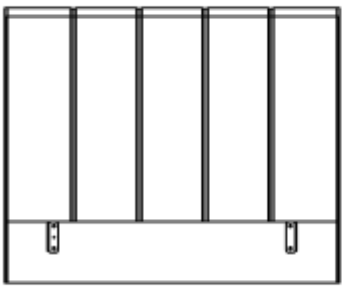

G



H



×8

I



×2



×2

# Комплектация

■ **Упаковка 3: Боковые ограждения и комплектующие**

J. Левое/правое боковые ограждения*1

K. Болты*16

J

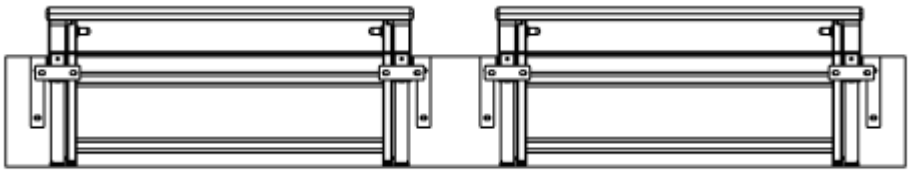

×2

K



×16

# Инструкция по сборке

- **Подготовка**

  1. Распакуйте основание кровати (A) и извлеките принадлежности (B–E).
  2. Разложите кровать горизонтально и подключите ее к сети (кровать автоматически синхронизируется; индикаторы будут мигать до завершения синхронизации).
  3. Вставьте батарейки в пульт дистанционного управления.
  4. Поднимите кровать и отрегулируйте наклон спинной и ножной секций для более удобной сборки.

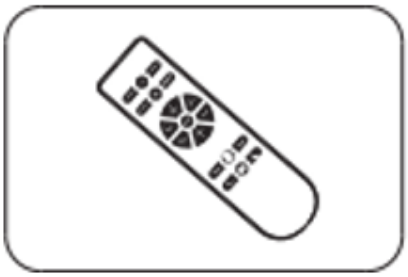
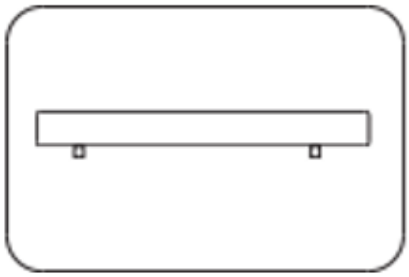
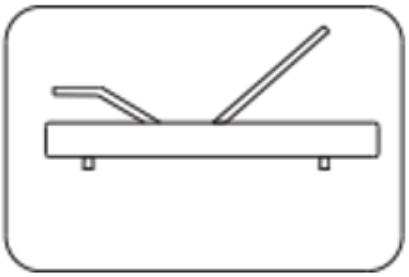

- **Установка изголовья и изножья**

  1. Поместите крепежные петли на изголовье/изножье, направив пазы вниз.
  2. Закрепите петли болтами
  3. Поверните и извлеките винты, затянутые вручную на раме кровати.
  4. Вставьте изголовье/изножье в соответствующие пазы на раме
  5. Снова затяните винты, чтобы зафиксировать изголовье/изножье

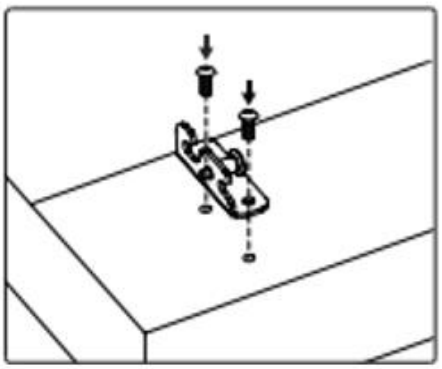
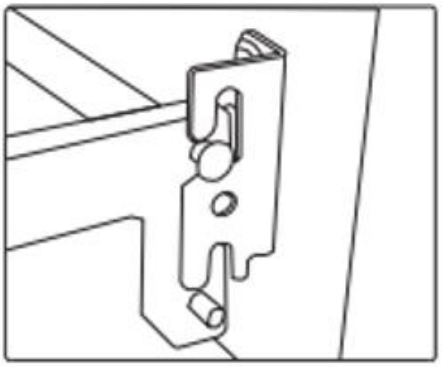
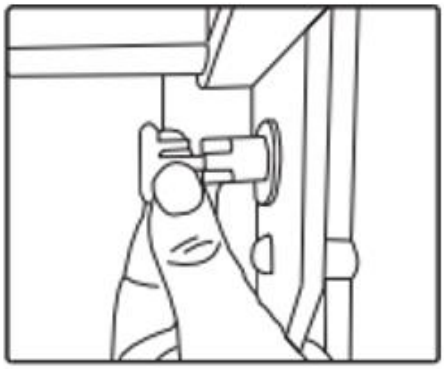

# Инструкция по сборке

- **При затягивании пружинной защелки убедитесь, что гайка надежно зафиксирована в соответствующем отверстии**

| | | |
|---|---|---|
| 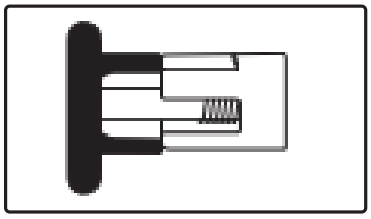 | 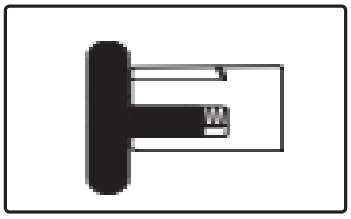 | 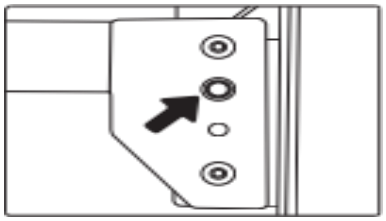 |
| Пружинная защелка находится в открытом положении | Пружинная защелка находится в закрытом положении | Гайка должна быть плотно затянута внутри отверстия |

- **Установка боковых ограждений**

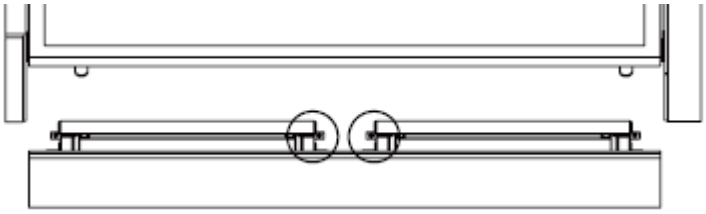

В первую очередь установите эти четыре винта, расположенные посередине металлического каркаса кровати, чтобы было легче установить остальные винты в изголовье и изножье

1. Совместите боковое ограждение с отверстиями на раме кровати.
2. Закрепите металлический кронштейн бокового ограждения винтами, как показано на схеме.
3. Установка завершена. Установка левого и правого боковых ограждений выполняется аналогично

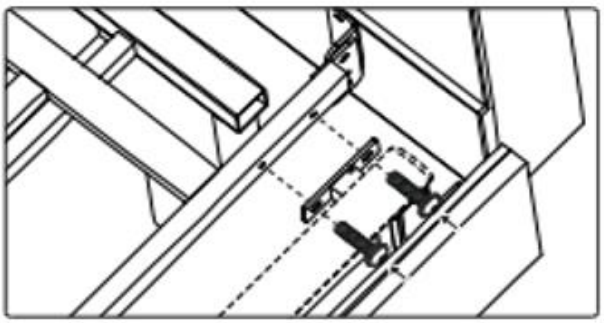

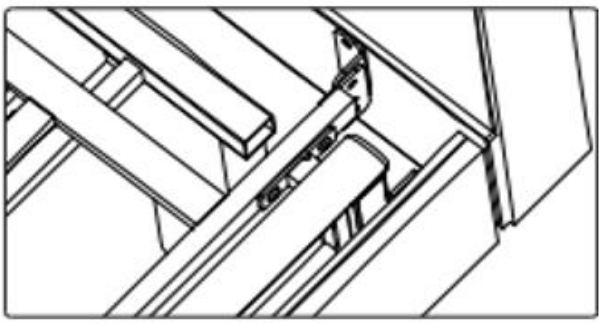

| | |
|---|---|
| | Неполная или неправильная сборка может привести к травмам. При возникновении посторонних шумов или вибраций немедленно прекратите использование. |
| | Осмотрите все детали после завершения сборки. В случае обнаружения неисправностей или отклонений в работе электрики свяжитесь с нами. |

# Пульт управления




| | |
|---|---|
| | При каждом отключении и последующем восстановлении электропитания требуется выполнить операцию перезагрузки |

- **Функции и положения**

  - Сопряжение: Удерживайте кнопку «Pair» во время первоначальной настройки до тех пор, пока индикаторы не перестанут мигать.

  - Функции запоминания положений «Memory» A/B/C: Отрегулируйте положение кровати, затем удерживайте кнопку запоминания, чтобы сохранить настройки.

  - Защита от детей : удерживайте в течение 10 секунд для блокировки; удерживайте 5 секунд для разблокировки.

  - Нулевая гравитация «Zero Gravity»: нажмите для перехода в предустановленное положение (спина — 15°, ноги — 25°).

  - Подъем/опускание головы и ног: удерживайте для одновременного перемещения секций головы и ног.

  Подъем/опускание головы: удерживайте для регулировки.

  Подъем/опускание платформы: удерживайте для регулировки высоты (от 20 см до 75,5 см).

# Пульт управления

- **Операция сброса**

После включения в сеть блок управления остается в режиме сопряжения в течение 20 секунд. В это время светодиодная лента мигает, а синий индикатор на блоке управления горит непрерывно.
После завершения сопряжения зеленый индикатор на блоке управления будет гореть непрерывно (это можно игнорировать, если сопряжение было выполнено ранее). Когда загорится зеленый свет, нажмите любую кнопку на пульте (кроме **PAIR** и **Child Lock**). В этот момент блок управления выполнит сброс. Во время процесса сброса оба подъемных привода поднимутся в самое верхнее положение. Вы можете прервать движение, нажав любую клавишу (кроме **PAIR** и **Child Lock**), а затем нажать любую клавишу снова, чтобы продолжить подъем до упора. Сброс считается завершенным после того, как приводы достигнут максимальной высоты.
После этого можно приступать к обычной эксплуатации.

| | |
|---|---|
|  | Обратите внимание, что при выполнении операции "сброса", если вы устанавливаете кровать впервые или если произошло внезапное отключение электроэнергии, кровать сначала будет поднята в верхнее положение |

# Гарантийные обязательства

Гарантия охватывает любые заводские дефекты в течение гарантийного срока и включает себя бесплатную замену неисправных деталей и работу по устранению заводского дефекта. Гарантия распространяется при предоставлении товарных документов и письменной рекламации.

### Гарантия не распространяется на следующие неисправности:

- Механические повреждения.
- Дефекты, возникшие в результате естественного износа изделия или его несоответствующего использования.
- Дефекты, возникшие в результате отклонения параметров питающих сетей от Государственных технических стандартов.
- Настоящая гарантия не распространяется на изделия, если недостатки в нем возникли вследствие нарушения потребителем правил пользования или хранения, согласно данному руководству к применению, действия третьих лиц или непреодолимой силы (ст. 17 п. 5 закона «О ЗАЩИТЕ ПРАВ ПОТРЕБИТЕЛЕЙ»).

Настоящим подтверждаю, что данное изделие проверено в моем присутствии и находится в рабочем состоянии. Претензий к внешнему виду/комплектности не имею. Также подтверждаю приемлемость условий Гарантии.

Покупатель_____

Срок гарантии: _____ 12 месяцев_____

Дата продажи:_____ м.п.

Продавец: _____

**Сервисный центр: ООО «МЕТ», 108811, город Москва, Киевское ш. 22-й км. (п. Московский), домовлад. 4, стр.2, эт.5, блок Г**
**На расходные материалы гарантийные обязательства не распространяются.**
**Телефон сервисной службы: (495) 150-27-26, (495) 126-92-79**